ГОСУДАРСТВЕННЫЙ ЭКЗАМЕН ПО ПРАВУ

ГРАЖДАНСКОЕ ПРАВО - ОБЩАЯ ЧАСТЬ

ГРАЖДАНСКОЕ ПРАВО - ОСОБЕННАЯ ЧАСТЬ

ที่ ทล ๐๐๑๓/ว ๑๒๓๔ วันที่ ๑๒ มิถุนายน ๒๕๖๔

เรื่อง ขอเชิญประชุมรับฟังความคิดเห็นของประชาชนในพื้นที่ ครั้งที่ ๑

เรียน ผู้ว่าราชการจังหวัดระยอง

สิ่งที่ส่งมาด้วย ๑. สำเนาหนังสือกรมทางหลวง ที่ ทล ๐๐๑๓/ว ๑๒๓๔ ลงวันที่ ๑๒ มิถุนายน ๒๕๖๔ จำนวน ๑ ฉบับ
๒. สำเนาประกาศกรมทางหลวง เรื่อง ประกาศรายชื่อทางหลวงที่จะดำเนินการจัดทำรายงานการวิเคราะห์ผลกระทบสิ่งแวดล้อม (EIA) ตามประกาศกระทรวงคมนาคม เรื่อง กำหนดประเภทและขนาดของโครงการทางหลวงที่ต้องจัดทำรายงานการวิเคราะห์ผลกระทบสิ่งแวดล้อม พ.ศ. ๒๕๖๔ จำนวน ๑ ฉบับ
๓. สำเนาประกาศกรมทางหลวง เรื่อง ประกาศรายชื่อทางหลวงที่จะดำเนินการจัดทำรายงานการวิเคราะห์ผลกระทบสิ่งแวดล้อม (EIA) ตามประกาศกระทรวงคมนาคม เรื่อง กำหนดประเภทและขนาดของโครงการทางหลวงที่ต้องจัดทำรายงานการวิเคราะห์ผลกระทบสิ่งแวดล้อม พ.ศ. ๒๕๖๔ จำนวน ๑ ฉบับ
๔. สำเนาประกาศกรมทางหลวง เรื่อง ประกาศรายชื่อทางหลวงที่จะดำเนินการจัดทำรายงานการวิเคราะห์ผลกระทบสิ่งแวดล้อม (EIA) ตามประกาศกระทรวงคมนาคม เรื่อง กำหนดประเภทและขนาดของโครงการทางหลวงที่ต้องจัดทำรายงานการวิเคราะห์ผลกระทบสิ่งแวดล้อม พ.ศ. ๒๕๖๔ จำนวน ๑ ฉบับ
๕. สำเนาประกาศกรมทางหลวง เรื่อง ประกาศรายชื่อทางหลวงที่จะดำเนินการจัดทำรายงานการวิเคราะห์ผลกระทบสิ่งแวดล้อม (EIA) ตามประกาศกระทรวงคมนาคม เรื่อง กำหนดประเภทและขนาดของโครงการทางหลวงที่ต้องจัดทำรายงานการวิเคราะห์ผลกระทบสิ่งแวดล้อม พ.ศ. ๒๕๖๔ จำนวน ๑ ฉบับ
๖. สำเนาประกาศกรมทางหลวง เรื่อง ประกาศรายชื่อทางหลวงที่จะดำเนินการจัดทำรายงานการวิเคราะห์ผลกระทบสิ่งแวดล้อม (EIA) ตามประกาศกระทรวงคมนาคม เรื่อง กำหนดประเภทและขนาดของโครงการทางหลวงที่ต้องจัดทำรายงานการวิเคราะห์ผลกระทบสิ่งแวดล้อม พ.ศ. ๒๕๖๔ จำนวน ๑ ฉบับ

ด้วย กรมทางหลวง ได้มีหนังสือที่อ้างถึง ๑ ถึงผู้ว่าราชการจังหวัดระยอง เพื่อขอเชิญประชุมรับฟังความคิดเห็นของประชาชนในพื้นที่ ครั้งที่ ๑ โครงการก่อสร้างทางหลวงพิเศษระหว่างเมือง สายมาบตาพุด - บ้านค่าย ตอน มาบตาพุด - บ้านค่าย ระยะทางประมาณ ๑๓.๕ กิโลเมตร ในวันพุธที่ ๓๐ มิถุนายน ๒๕๖๔ เวลา ๑๐.๐๐ น. ณ ห้องประชุม LED ชั้น ๑ อาคาร ๑๐๐ ปี ที่ทำการปกครองจังหวัดระยอง (ศาลากลางจังหวัดระยอง เดิม) ถนนสุขุมวิท ตำบลท่าประดู่ อำเภอเมืองระยอง จังหวัดระยอง นั้น

กรมทางหลวง ขอเรียนว่า โครงการดังกล่าวข้างต้น เป็นโครงการที่ต้องจัดทำรายงานการวิเคราะห์ผลกระทบสิ่งแวดล้อม (EIA) ตามประกาศกระทรวงคมนาคม เรื่อง กำหนดประเภทและขนาดของโครงการทางหลวงที่ต้องจัดทำรายงานการวิเคราะห์ผลกระทบสิ่งแวดล้อม พ.ศ. ๒๕๖๔ ซึ่งประกาศในราชกิจจานุเบกษา เล่ม ๑๓๘ ตอนพิเศษ ๒๒๓ ง ลงวันที่ ๒๓ ธันวาคม ๒๕๖๔ ประกอบกับประกาศกรมทางหลวง เรื่อง ประกาศรายชื่อทางหลวงที่จะดำเนินการจัดทำรายงานการวิเคราะห์ผลกระทบสิ่งแวดล้อม (EIA) ตามประกาศกระทรวงคมนาคม เรื่อง กำหนดประเภทและขนาดของโครงการทางหลวงที่ต้องจัดทำรายงานการวิเคราะห์ผลกระทบสิ่งแวดล้อม พ.ศ. ๒๕๖๔ ซึ่งประกาศในราชกิจจานุเบกษา เล่ม ๑๓๙ ตอนพิเศษ ๑๓๓ ง ลงวันที่ ๑๖ มิถุนายน ๒๕๖๕ ซึ่งกรมทางหลวงได้ดำเนินการจัดทำรายงานการวิเคราะห์ผลกระทบสิ่งแวดล้อม (EIA) ของโครงการดังกล่าวแล้ว ในการนี้ กรมทางหลวง ขอเชิญประชุมรับฟังความคิดเห็นของประชาชนในพื้นที่ ครั้งที่ ๑ ในวันดังกล่าวข้างต้น เพื่อให้ประชาชนในพื้นที่ได้รับทราบข้อมูลโครงการ และแสดงความคิดเห็นต่อโครงการ ตามรายละเอียดที่ส่งมาพร้อมนี้

จึงเรียนมาเพื่อโปรดพิจารณา

ขอแสดงความนับถือ

(นายสุรเชษฐ์ ศรีมาลา)
รองอธิบดี ปฏิบัติราชการแทน
อธิบดีกรมทางหลวง

สำนักวางแผนและโครงการ
กองวางแผนและประเมินผลกระทบสิ่งแวดล้อม
โทร. ๐ ๒๒๔๔ ๔๐๐๐ ต่อ ๔๐๐๐๐
โทรสาร ๐ ๒๒๔๔ ๔๐๐๐ ต่อ ๔๐๐๐๐
ผู้ประสานงาน นายวิรัช ศรีมาลา
โทร. ๐๘๑ ๘๔๔๔ ๔๔๔๔

แผนที่แสดงที่ตั้งโครงการ

ประเด็นการรับฟังความคิดเห็น

๑. ขอให้ชี้แจงรายละเอียดโครงการ ผลกระทบสิ่งแวดล้อม และมาตรการป้องกันและแก้ไขผลกระทบสิ่งแวดล้อม

๒. ขอให้ชี้แจงรายละเอียดการเวนคืนที่ดิน

๓. ขอให้ชี้แจงรายละเอียดการจัดทำทางเชื่อมต่อ

๔. ขอให้ชี้แจงรายละเอียดการจัดทำทางเลี่ยงเมือง

๕. ขอให้ชี้แจงรายละเอียดการจัดทำทางเท้าและทางจักรยาน

๖. ขอให้ชี้แจงรายละเอียดการจัดทำสะพานข้ามทางรถไฟ

๗. ขอให้ชี้แจงรายละเอียดการจัดทำสะพานข้ามคลองหาดทรายรี

๘. ขอให้ชี้แจงรายละเอียดการจัดทำสะพานข้ามคลองปากน้ำ

๙. ขอให้ชี้แจงรายละเอียดการจัดทำสะพานข้ามคลองทายาง

๑๐. ขอให้ชี้แจงรายละเอียดการจัดทำสะพานข้ามคลองสาขา

๑๑. ขอให้ชี้แจงรายละเอียดการจัดทำสะพานข้ามคลองสาขา

๑๒. ขอให้ชี้แจงรายละเอียดการจัดทำสะพานข้ามคลองสาขา

๑๓. ขอให้ชี้แจงรายละเอียดการจัดทำสะพานข้ามคลองสาขา

๑๔. ขอให้ชี้แจงรายละเอียดการจัดทำสะพานข้ามคลองสาขา

๑๕. ขอให้ชี้แจงรายละเอียดการจัดทำสะพานข้ามคลองสาขา

๑๖. ขอให้ชี้แจงรายละเอียดการจัดทำสะพานข้ามคลองสาขา

๑๗. ขอให้ชี้แจงรายละเอียดการจัดทำสะพานข้ามคลองสาขา

๑๘. ขอให้ชี้แจงรายละเอียดการจัดทำสะพานข้ามคลองสาขา

๑๙. ขอให้ชี้แจงรายละเอียดการจัดทำสะพานข้ามคลองสาขา

๒๐. ขอให้ชี้แจงรายละเอียดการจัดทำสะพานข้ามคลองสาขา

๒๑. ขอให้ชี้แจงรายละเอียดการจัดทำสะพานข้ามคลองสาขา

๒๒. ขอให้ชี้แจงรายละเอียดการจัดทำสะพานข้ามคลองสาขา

๒๓. ขอให้ชี้แจงรายละเอียดการจัดทำสะพานข้ามคลองสาขา

๒๔. ขอให้ชี้แจงรายละเอียดการจัดทำสะพานข้ามคลองสาขา

๒๕. ขอให้ชี้แจงรายละเอียดการจัดทำสะพานข้ามคลองสาขา

๒๖. ขอให้ชี้แจงรายละเอียดการจัดทำสะพานข้ามคลองสาขา

๒๗. ขอให้ชี้แจงรายละเอียดการจัดทำสะพานข้ามคลองสาขา

๒๘. ขอให้ชี้แจงรายละเอียดการจัดทำสะพานข้ามคลองสาขา

๒๙. ขอให้ชี้แจงรายละเอียดการจัดทำสะพานข้ามคลองสาขา

๓๐. ขอให้ชี้แจงรายละเอียดการจัดทำสะพานข้ามคลองสาขา

๓๑. ขอให้ชี้แจงรายละเอียดการจัดทำสะพานข้ามคลองสาขา

๓๒. ขอให้ชี้แจงรายละเอียดการจัดทำสะพานข้ามคลองสาขา

๓๓. ขอให้ชี้แจงรายละเอียดการจัดทำสะพานข้ามคลองสาขา

๓๔. ขอให้ชี้แจงรายละเอียดการจัดทำสะพานข้ามคลองสาขา

๓๕. ขอให้ชี้แจงรายละเอียดการจัดทำสะพานข้ามคลองสาขา

๓๖. ขอให้ชี้แจงรายละเอียดการจัดทำสะพานข้ามคลองสาขา

๓๗. ขอให้ชี้แจงรายละเอียดการจัดทำสะพานข้ามคลองสาขา

๓๘. ขอให้ชี้แจงรายละเอียดการจัดทำสะพานข้ามคลองสาขา

๓๙. ขอให้ชี้แจงรายละเอียดการจัดทำสะพานข้ามคลองสาขา

๔๐. ขอให้ชี้แจงรายละเอียดการจัดทำสะพานข้ามคลองสาขา

๔๑. ขอให้ชี้แจงรายละเอียดการจัดทำสะพานข้ามคลองสาขา

๔๒. ขอให้ชี้แจงรายละเอียดการจัดทำสะพานข้ามคลองสาขา

๔๓. ขอให้ชี้แจงรายละเอียดการจัดทำสะพานข้ามคลองสาขา

๔๔. ขอให้ชี้แจงรายละเอียดการจัดทำสะพานข้ามคลองสาขา

๔๕. ขอให้ชี้แจงรายละเอียดการจัดทำสะพานข้ามคลองสาขา

๔๖. ขอให้ชี้แจงรายละเอียดการจัดทำสะพานข้ามคลองสาขา

๔๗. ขอให้ชี้แจงรายละเอียดการจัดทำสะพานข้ามคลองสาขา

๔๘. ขอให้ชี้แจงรายละเอียดการจัดทำสะพานข้ามคลองสาขา

๔๙. ขอให้ชี้แจงรายละเอียดการจัดทำสะพานข้ามคลองสาขา

๕๐. ขอให้ชี้แจงรายละเอียดการจัดทำสะพานข้ามคลองสาขา

๕๑. ขอให้ชี้แจงรายละเอียดการจัดทำสะพานข้ามคลองสาขา

๕๒. ขอให้ชี้แจงรายละเอียดการจัดทำสะพานข้ามคลองสาขา

๕๓. ขอให้ชี้แจงรายละเอียดการจัดทำสะพานข้ามคลองสาขา

๕๔. ขอให้ชี้แจงรายละเอียดการจัดทำสะพานข้ามคลองสาขา

๕๕. ขอให้ชี้แจงรายละเอียดการจัดทำสะพานข้ามคลองสาขา

๕๖. ขอให้ชี้แจงรายละเอียดการจัดทำสะพานข้ามคลองสาขา

๕๗. ขอให้ชี้แจงรายละเอียดการจัดทำสะพานข้ามคลองสาขา

๕๘. ขอให้ชี้แจงรายละเอียดการจัดทำสะพานข้ามคลองสาขา

๕๙. ขอให้ชี้แจงรายละเอียดการจัดทำสะพานข้ามคลองสาขา

๖๐. ขอให้ชี้แจงรายละเอียดการจัดทำสะพานข้ามคลองสาขา

๖๑. ขอให้ชี้แจงรายละเอียดการจัดทำสะพานข้ามคลองสาขา

๖๒. ขอให้ชี้แจงรายละเอียดการจัดทำสะพานข้ามคลองสาขา

๖๓. ขอให้ชี้แจงรายละเอียดการจัดทำสะพานข้ามคลองสาขา

๖๔. ขอให้ชี้แจงรายละเอียดการจัดทำสะพานข้ามคลองสาขา

๖๕. ขอให้ชี้แจงรายละเอียดการจัดทำสะพานข้ามคลองสาขา

๖๖. ขอให้ชี้แจงรายละเอียดการจัดทำสะพานข้ามคลองสาขา

๖๗. ขอให้ชี้แจงรายละเอียดการจัดทำสะพานข้ามคลองสาขา

๖๘. ขอให้ชี้แจงรายละเอียดการจัดทำสะพานข้ามคลองสาขา

๖๙. ขอให้ชี้แจงรายละเอียดการจัดทำสะพานข้ามคลองสาขา

๗๐. ขอให้ชี้แจงรายละเอียดการจัดทำสะพานข้ามคลองสาขา

๗๑. ขอให้ชี้แจงรายละเอียดการจัดทำสะพานข้ามคลองสาขา

๗๒. ขอให้ชี้แจงรายละเอียดการจัดทำสะพานข้ามคลองสาขา

๗๓. ขอให้ชี้แจงรายละเอียดการจัดทำสะพานข้ามคลองสาขา

๗๔. ขอให้ชี้แจงรายละเอียดการจัดทำสะพานข้ามคลองสาขา

๗๕. ขอให้ชี้แจงรายละเอียดการจัดทำสะพานข้ามคลองสาขา

๗๖. ขอให้ชี้แจงรายละเอียดการจัดทำสะพานข้ามคลองสาขา

๗๗. ขอให้ชี้แจงรายละเอียดการจัดทำสะพานข้ามคลองสาขา

๗๘. ขอให้ชี้แจงรายละเอียดการจัดทำสะพานข้ามคลองสาขา

๗๙. ขอให้ชี้แจงรายละเอียดการจัดทำสะพานข้ามคลองสาขา

๘๐. ขอให้ชี้แจงรายละเอียดการจัดทำสะพานข้ามคลองสาขา

๘๑. ขอให้ชี้แจงรายละเอียดการจัดทำสะพานข้ามคลองสาขา

๘๒. ขอให้ชี้แจงรายละเอียดการจัดทำสะพานข้ามคลองสาขา

๘๓. ขอให้ชี้แจงรายละเอียดการจัดทำสะพานข้ามคลองสาขา

๘๔. ขอให้ชี้แจงรายละเอียดการจัดทำสะพานข้ามคลองสาขา

๘๕. ขอให้ชี้แจงรายละเอียดการจัดทำสะพานข้ามคลองสาขา

๘๖. ขอให้ชี้แจงรายละเอียดการจัดทำสะพานข้ามคลองสาขา

๘๗. ขอให้ชี้แจงรายละเอียดการจัดทำสะพานข้ามคลองสาขา

๘๘. ขอให้ชี้แจงรายละเอียดการจัดทำสะพานข้ามคลองสาขา

๘๙. ขอให้ชี้แจงรายละเอียดการจัดทำสะพานข้ามคลองสาขา

๙๐. ขอให้ชี้แจงรายละเอียดการจัดทำสะพานข้ามคลองสาขา

๙๑. ขอให้ชี้แจงรายละเอียดการจัดทำสะพานข้ามคลองสาขา

๙๒. ขอให้ชี้แจงรายละเอียดการจัดทำสะพานข้ามคลองสาขา

๙๓. ขอให้ชี้แจงรายละเอียดการจัดทำสะพานข้ามคลองสาขา

๙๔. ขอให้ชี้แจงรายละเอียดการจัดทำสะพานข้ามคลองสาขา

๙๕. ขอให้ชี้แจงรายละเอียดการจัดทำสะพานข้ามคลองสาขา

๙๖. ขอให้ชี้แจงรายละเอียดการจัดทำสะพานข้ามคลองสาขา

๙๗. ขอให้ชี้แจงรายละเอียดการจัดทำสะพานข้ามคลองสาขา

๙๘. ขอให้ชี้แจงรายละเอียดการจัดทำสะพานข้ามคลองสาขา

๙๙. ขอให้ชี้แจงรายละเอียดการจัดทำสะพานข้ามคลองสาขา

๑๐๐. ขอให้ชี้แจงรายละเอียดการจัดทำสะพานข้ามคลองสาขา

๑๐๑. ขอให้ชี้แจงรายละเอียดการจัดทำสะพานข้ามคลองสาขา

๑๐๒. ขอให้ชี้แจงรายละเอียดการจัดทำสะพานข้ามคลองสาขา

๑๐๓. ขอให้ชี้แจงรายละเอียดการจัดทำสะพานข้ามคลองสาขา

๑๐๔. ขอให้ชี้แจงรายละเอียดการจัดทำสะพานข้ามคลองสาขา

๑๐๕. ขอให้ชี้แจงรายละเอียดการจัดทำสะพานข้ามคลองสาขา

๑๐๖. ขอให้ชี้แจงรายละเอียดการจัดทำสะพานข้ามคลองสาขา

๑๐๗. ขอให้ชี้แจงรายละเอียดการจัดทำสะพานข้ามคลองสาขา

๑๐๘. ขอให้ชี้แจงรายละเอียดการจัดทำสะพานข้ามคลองสาขา

๑๐๙. ขอให้ชี้แจงรายละเอียดการจัดทำสะพานข้ามคลองสาขา

๑๑๐. ขอให้ชี้แจงรายละเอียดการจัดทำสะพานข้ามคลองสาขา

๑๑๑. ขอให้ชี้แจงรายละเอียดการจัดทำสะพานข้ามคลองสาขา

๑๑๒. ขอให้ชี้แจงรายละเอียดการจัดทำสะพานข้ามคลองสาขา

๑๑๓. ขอให้ชี้แจงรายละเอียดการจัดทำสะพานข้ามคลองสาขา

๑๑๔. ขอให้ชี้แจงรายละเอียดการจัดทำสะพานข้ามคลองสาขา

๑๑๕. ขอให้ชี้แจงรายละเอียดการจัดทำสะพานข้ามคลองสาขา

๑๑๖. ขอให้ชี้แจงรายละเอียดการจัดทำสะพานข้ามคลองสาขา

๑๑๗. ขอให้ชี้แจงรายละเอียดการจัดทำสะพานข้ามคลองสาขา

๑๑๘. ขอให้ชี้แจงรายละเอียดการจัดทำสะพานข้ามคลองสาขา

๑๑๙. ขอให้ชี้แจงรายละเอียดการจัดทำสะพานข้ามคลองสาขา

๑๒๐. ขอให้ชี้แจงรายละเอียดการจัดทำสะพานข้ามคลองสาขา

๑๒๑. ขอให้ชี้แจงรายละเอียดการจัดทำสะพานข้ามคลองสาขา

๑๒๒. ขอให้ชี้แจงรายละเอียดการจัดทำสะพานข้ามคลองสาขา

๑๒๓. ขอให้ชี้แจงรายละเอียดการจัดทำสะพานข้ามคลองสาขา

๑๒๔. ขอให้ชี้แจงรายละเอียดการจัดทำสะพานข้ามคลองสาขา

๑๒๕. ขอให้ชี้แจงรายละเอียดการจัดทำสะพานข้ามคลองสาขา

๑๒๖. ขอให้ชี้แจงรายละเอียดการจัดทำสะพานข้ามคลองสาขา

๑๒๗. ขอให้ชี้แจงรายละเอียดการจัดทำสะพานข้ามคลองสาขา

๑๒๘. ขอให้ชี้แจงรายละเอียดการจัดทำสะพานข้ามคลองสาขา

๑๒๙. ขอให้ชี้แจงรายละเอียดการจัดทำสะพานข้ามคลองสาขา

๑๓๐. ขอให้ชี้แจงรายละเอียดการจัดทำสะพานข้ามคลองสาขา

๑๓๑. ขอให้ชี้แจงรายละเอียดการจัดทำสะพานข้ามคลองสาขา

๑๓๒. ขอให้ชี้แจงรายละเอียดการจัดทำสะพานข้ามคลองสาขา

๑๓๓. ขอให้ชี้แจงรายละเอียดการจัดทำสะพานข้ามคลองสาขา

๑๓๔. ขอให้ชี้แจงรายละเอียดการจัดทำสะพานข้ามคลองสาขา

๑๓๕. ขอให้ชี้แจงรายละเอียดการจัดทำสะพานข้ามคลองสาขา

๑๓๖. ขอให้ชี้แจงรายละเอียดการจัดทำสะพานข้ามคลองสาขา

๑๓๗. ขอให้ชี้แจงรายละเอียดการจัดทำสะพานข้ามคลองสาขา

๑๓๘. ขอให้ชี้แจงรายละเอียดการจัดทำสะพานข้ามคลองสาขา

๑๓๙. ขอให้ชี้แจงรายละเอียดการจัดทำสะพานข้ามคลองสาขา

๑๔๐. ขอให้ชี้แจงรายละเอียดการจัดทำสะพานข้ามคลองสาขา

๑๔๑. ขอให้ชี้แจงรายละเอียดการจัดทำสะพานข้ามคลองสาขา

๑๔๒. ขอให้ชี้แจงรายละเอียดการจัดทำสะพานข้ามคลองสาขา

๑๔๓. ขอให้ชี้แจงรายละเอียดการจัดทำสะพานข้ามคลองสาขา

๑๔๔. ขอให้ชี้แจงรายละเอียดการจัดทำสะพานข้ามคลองสาขา

๑๔๕. ขอให้ชี้แจงรายละเอียดการจัดทำสะพานข้ามคลองสาขา

๑๔๖. ขอให้ชี้แจงรายละเอียดการจัดทำสะพานข้ามคลองสาขา

๑๔๗. ขอให้ชี้แจงรายละเอียดการจัดทำสะพานข้ามคลองสาขา

๑๔๘. ขอให้ชี้แจงรายละเอียดการจัดทำสะพานข้ามคลองสาขา

๑๔๙. ขอให้ชี้แจงรายละเอียดการจัดทำสะพานข้ามคลองสาขา

๑๕๐. ขอให้ชี้แจงรายละเอียดการจัดทำสะพานข้ามคลองสาขา

๑๕๑. ขอให้ชี้แจงรายละเอียดการจัดทำสะพานข้ามคลองสาขา

๑๕๒. ขอให้ชี้แจงรายละเอียดการจัดทำสะพานข้ามคลองสาขา

๑๕๓. ขอให้ชี้แจงรายละเอียดการจัดทำสะพานข้ามคลองสาขา

๑๕๔. ขอให้ชี้แจงรายละเอียดการจัดทำสะพานข้ามคลองสาขา

๑๕๕. ขอให้ชี้แจงรายละเอียดการจัดทำสะพานข้ามคลองสาขา

๑๕๖. ขอให้ชี้แจงรายละเอียดการจัดทำสะพานข้ามคลองสาขา

๑๕๗. ขอให้ชี้แจงรายละเอียดการจัดทำสะพานข้ามคลองสาขา

๑๕๘. ขอให้ชี้แจงรายละเอียดการจัดทำสะพานข้ามคลองสาขา

๑๕๙. ขอให้ชี้แจงรายละเอียดการจัดทำสะพานข้ามคลองสาขา

๑๖๐. ขอให้ชี้แจงรายละเอียดการจัดทำสะพานข้ามคลองสาขา

๑๖๑. ขอให้ชี้แจงรายละเอียดการจัดทำสะพานข้ามคลองสาขา

๑๖๒. ขอให้ชี้แจงรายละเอียดการจัดทำสะพานข้ามคลองสาขา

๑๖๓. ขอให้ชี้แจงรายละเอียดการจัดทำสะพานข้ามคลองสาขา

๑๖๔. ขอให้ชี้แจงรายละเอียดการจัดทำสะพานข้ามคลองสาขา

๑๖๕. ขอให้ชี้แจงรายละเอียดการจัดทำสะพานข้ามคลองสาขา

๑๖๖. ขอให้ชี้แจงรายละเอียดการจัดทำสะพานข้ามคลองสาขา

๑๖๗. ขอให้ชี้แจงรายละเอียดการจัดทำสะพานข้ามคลองสาขา

๑๖๘. ขอให้ชี้แจงรายละเอียดการจัดทำสะพานข้ามคลองสาขา

๑๖๙. ขอให้ชี้แจงรายละเอียดการจัดทำสะพานข้ามคลองสาขา

๑๗๐. ขอให้ชี้แจงรายละเอียดการจัดทำสะพานข้ามคลองสาขา

๑๗๑. ขอให้ชี้แจงรายละเอียดการจัดทำสะพานข้ามคลองสาขา

๑๗๒. ขอให้ชี้แจงรายละเอียดการจัดทำสะพานข้ามคลองสาขา

๑๗๓. ขอให้ชี้แจงรายละเอียดการจัดทำสะพานข้ามคลองสาขา

๑๗๔. ขอให้ชี้แจงรายละเอียดการจัดทำสะพานข้ามคลองสาขา

๑๗๕. ขอให้ชี้แจงรายละเอียดการจัดทำสะพานข้ามคลองสาขา

๑๗๖. ขอให้ชี้แจงรายละเอียดการจัดทำสะพานข้ามคลองสาขา

๑๗๗. ขอให้ชี้แจงรายละเอียดการจัดทำสะพานข้ามคลองสาขา

๑๗๘. ขอให้ชี้แจงรายละเอียดการจัดทำสะพานข้ามคลองสาขา

๑๗๙. ขอให้ชี้แจงรายละเอียดการจัดทำสะพานข้ามคลองสาขา

๑๘๐. ขอให้ชี้แจงรายละเอียดการจัดทำสะพานข้ามคลองสาขา

๑๘๑. ขอให้ชี้แจงรายละเอียดการจัดทำสะพานข้ามคลองสาขา

๑๘๒. ขอให้ชี้แจงรายละเอียดการจัดทำสะพานข้ามคลองสาขา

๑๘๓. ขอให้ชี้แจงรายละเอียดการจัดทำสะพานข้ามคลองสาขา

๑๘๔. ขอให้ชี้แจงรายละเอียดการจัดทำสะพานข้ามคลองสาขา

๑๘๕. ขอให้ชี้แจงรายละเอียดการจัดทำสะพานข้ามคลองสาขา

๑๘๖. ขอให้ชี้แจงรายละเอียดการจัดทำสะพานข้ามคลองสาขา

๑๘๗. ขอให้ชี้แจงรายละเอียดการจัดทำสะพานข้ามคลองสาขา

๑๘๘. ขอให้ชี้แจงรายละเอียดการจัดทำสะพานข้ามคลองสาขา

๑๘๙. ขอให้ชี้แจงรายละเอียดการจัดทำสะพานข้ามคลองสาขา

๑๙๐. ขอให้ชี้แจงรายละเอียดการจัดทำสะพานข้ามคลองสาขา

๑๙๑. ขอให้ชี้แจงรายละเอียดการจัดทำสะพานข้ามคลองสาขา

๑๙๒. ขอให้ชี้แจงรายละเอียดการจัดทำสะพานข้ามคลองสาขา

๑๙๓. ขอให้ชี้แจงรายละเอียดการจัดทำสะพานข้ามคลองสาขา

๑๙๔. ขอให้ชี้แจงรายละเอียดการจัดทำสะพานข้ามคลองสาขา

๑๙๕. ขอให้ชี้แจงรายละเอียดการจัดทำสะพานข้ามคลองสาขา

๑๙๖. ขอให้ชี้แจงรายละเอียดการจัดทำสะพานข้ามคลองสาขา

๑๙๗. ขอให้ชี้แจงรายละเอียดการจัดทำสะพานข้ามคลองสาขา

๑๙๘. ขอให้ชี้แจงรายละเอียดการจัดทำสะพานข้ามคลองสาขา

๑๙๙. ขอให้ชี้แจงรายละเอียดการจัดทำสะพานข้ามคลองสาขา

๒๐๐. ขอให้ชี้แจงรายละเอียดการจัดทำสะพานข้ามคลองสาขา

๒๐๑. ขอให้ชี้แจงรายละเอียดการจัดทำสะพานข้ามคลองสาขา

๒๐๒. ขอให้ชี้แจงรายละเอียดการจัดทำสะพานข้ามคลองสาขา

๒๐๓. ขอให้ชี้แจงรายละเอียดการจัดทำสะพานข้ามคลองสาขา

๒๐๔. ขอให้ชี้แจงรายละเอียดการจัดทำสะพานข้ามคลองสาขา

๒๐๕. ขอให้ชี้แจงรายละเอียดการจัดทำสะพานข้ามคลองสาขา

๒๐๖. ขอให้ชี้แจงรายละเอียดการจัดทำสะพานข้ามคลองสาขา

๒๐๗. ขอให้ชี้แจงรายละเอียดการจัดทำสะพานข้ามคลองสาขา

๒๐๘. ขอให้ชี้แจงรายละเอียดการจัดทำสะพานข้ามคลองสาขา

๒๐๙. ขอให้ชี้แจงรายละเอียดการจัดทำสะพานข้ามคลองสาขา

๒๑๐. ขอให้ชี้แจงรายละเอียดการจัดทำสะพานข้ามคลองสาขา

๒๑๑. ขอให้ชี้แจงรายละเอียดการจัดทำสะพานข้ามคลองสาขา

๒๑๒. ขอให้ชี้แจงรายละเอียดการจัดทำสะพานข้ามคลองสาขา

๒๑๓. ขอให้ชี้แจงรายละเอียดการจัดทำสะพานข้ามคลองสาขา

๒๑๔. ขอให้ชี้แจงรายละเอียดการจัดทำสะพานข้ามคลองสาขา

๒๑๕. ขอให้ชี้แจงรายละเอียดการจัดทำสะพานข้ามคลองสาขา

๒๑๖. ขอให้ชี้แจงรายละเอียดการจัดทำสะพานข้ามคลองสาขา

๒๑๗. ขอให้ชี้แจงรายละเอียดการจัดทำสะพานข้ามคลองสาขา

๒๑๘. ขอให้ชี้แจงรายละเอียดการจัดทำสะพานข้ามคลองสาขา

๒๑๙. ขอให้ชี้แจงรายละเอียดการจัดทำสะพานข้ามคลองสาขา

๒๒๐. ขอให้ชี้แจงรายละเอียดการจัดทำสะพานข้ามคลองสาขา

๒๒๑. ขอให้ชี้แจงรายละเอียดการจัดทำสะพานข้ามคลองสาขา

๒๒๒. ขอให้ชี้แจงรายละเอียดการจัดทำสะพานข้ามคลองสาขา

๒๒๓. ขอให้ชี้แจงรายละเอียดการจัดทำสะพานข้ามคลองสาขา

๒๒๔. ขอให้ชี้แจงรายละเอียดการจัดทำสะพานข้ามคลองสาขา

๒๒๕. ขอให้ชี้แจงรายละเอียดการจัดทำสะพานข้ามคลองสาขา

๒๒๖. ขอให้ชี้แจงรายละเอียดการจัดทำสะพานข้ามคลองสาขา

๒๒๗. ขอให้ชี้แจงรายละเอียดการจัดทำสะพานข้ามคลองสาขา

๒๒๘. ขอให้ชี้แจงรายละเอียดการจัดทำสะพานข้ามคลองสาขา

๒๒๙. ขอให้ชี้แจงรายละเอียดการจัดทำสะพานข้ามคลองสาขา

๒๓๐. ขอให้ชี้แจงรายละเอียดการจัดทำสะพานข้ามคลองสาขา

๒๓๑. ขอให้ชี้แจงรายละเอียดการจัดทำสะพานข้ามคลองสาขา

๒๓๒. ขอให้ชี้แจงรายละเอียดการจัดทำสะพานข้ามคลองสาขา

๒๓๓. ขอให้ชี้แจงรายละเอียดการจัดทำสะพานข้ามคลองสาขา

๒๓๔. ขอให้ชี้แจงรายละเอียดการจัดทำสะพานข้ามคลองสาขา

๒๓๕. ขอให้ชี้แจงรายละเอียดการจัดทำสะพานข้ามคลองสาขา

๒๓๖. ขอให้ชี้แจงรายละเอียดการจัดทำสะพานข้ามคลองสาขา

๒๓๗. ขอให้ชี้แจงรายละเอียดการจัดทำสะพานข้ามคลองสาขา

๒๓๘. ขอให้ชี้แจงรายละเอียดการจัดทำสะพานข้ามคลองสาขา

๒๓๙. ขอให้ชี้แจงรายละเอียดการจัดทำสะพานข้ามคลองสาขา

๒๔๐. ขอให้ชี้แจงรายละเอียดการจัดทำสะพานข้ามคลองสาขา

๒๔๑. ขอให้ชี้แจงรายละเอียดการจัดทำสะพานข้ามคลองสาขา

๒๔๒. ขอให้ชี้แจงรายละเอียดการจัดทำสะพานข้ามคลองสาขา

๒๔๓. ขอให้ชี้แจงรายละเอียดการจัดทำสะพานข้ามคลองสาขา

๒๔๔. ขอให้ชี้แจงรายละเอียดการจัดทำสะพานข้ามคลองสาขา

๒๔๕. ขอให้ชี้แจงรายละเอียดการจัดทำสะพานข้ามคลองสาขา

๒๔๖. ขอให้ชี้แจงรายละเอียดการจัดทำสะพานข้ามคลองสาขา

๒๔๗. ขอให้ชี้แจงรายละเอียดการจัดทำสะพานข้ามคลองสาขา

๒๔๘. ขอให้ชี้แจงรายละเอียดการจัดทำสะพานข้ามคลองสาขา

๒๔๙. ขอให้ชี้แจงรายละเอียดการจัดทำสะพานข้ามคลองสาขา

๒๕๐. ขอให้ชี้แจงรายละเอียดการจัดทำสะพานข้ามคลองสาขา

๒๕๑. ขอให้ชี้แจงรายละเอียดการจัดทำสะพานข้ามคลองสาขา

๒๕๒. ขอให้ชี้แจงรายละเอียดการจัดทำสะพานข้ามคลองสาขา

๒๕๓. ขอให้ชี้แจงรายละเอียดการจัดทำสะพานข้ามคลองสาขา

๒๕๔. ขอให้ชี้แจงรายละเอียดการจัดทำสะพานข้ามคลองสาขา

๒๕๕. ขอให้ชี้แจงรายละเอียดการจัดทำสะพานข้ามคลองสาขา

๒๕๖. ขอให้ชี้แจงรายละเอียดการจัดทำสะพานข้ามคลองสาขา

๒๕๗. ขอให้ชี้แจงรายละเอียดการจัดทำสะพานข้ามคลองสาขา

๒๕๘. ขอให้ชี้แจงรายละเอียดการจัดทำสะพานข้ามคลองสาขา

๒๕๙. ขอให้ชี้แจงรายละเอียดการจัดทำสะพานข้ามคลองสาขา

๒๖๐. ขอให้ชี้แจงรายละเอียดการจัดทำสะพานข้ามคลองสาขา

๒๖๑. ขอให้ชี้แจงรายละเอียดการจัดทำสะพานข้ามคลองสาขา

๒๖๒. ขอให้ชี้แจงรายละเอียดการจัดทำสะพานข้ามคลองสาขา

๒๖๓. ขอให้ชี้แจงรายละเอียดการจัดทำสะพานข้ามคลองสาขา

๒๖๔. ขอให้ชี้แจงรายละเอียดการจัดทำสะพานข้ามคลองสาขา

๒๖๕. ขอให้ชี้แจงรายละเอียดการจัดทำสะพานข้ามคลองสาขา

๒๖๖. ขอให้ชี้แจงรายละเอียดการจัดทำสะพานข้ามคลองสาขา

๒๖๗. ขอให้ชี้แจงรายละเอียดการจัดทำสะพานข้ามคลองสาขา

๒๖๘. ขอให้ชี้แจงรายละเอียดการจัดทำสะพานข้ามคลองสาขา

๒๖๙. ขอให้ชี้แจงรายละเอียดการจัดทำสะพานข้ามคลองสาขา

๒๗๐. ขอให้ชี้แจงรายละเอียดการจัดทำสะพานข้ามคลองสาขา

๒๗๑. ขอให้ชี้แจงรายละเอียดการจัดทำสะพานข้ามคลองสาขา

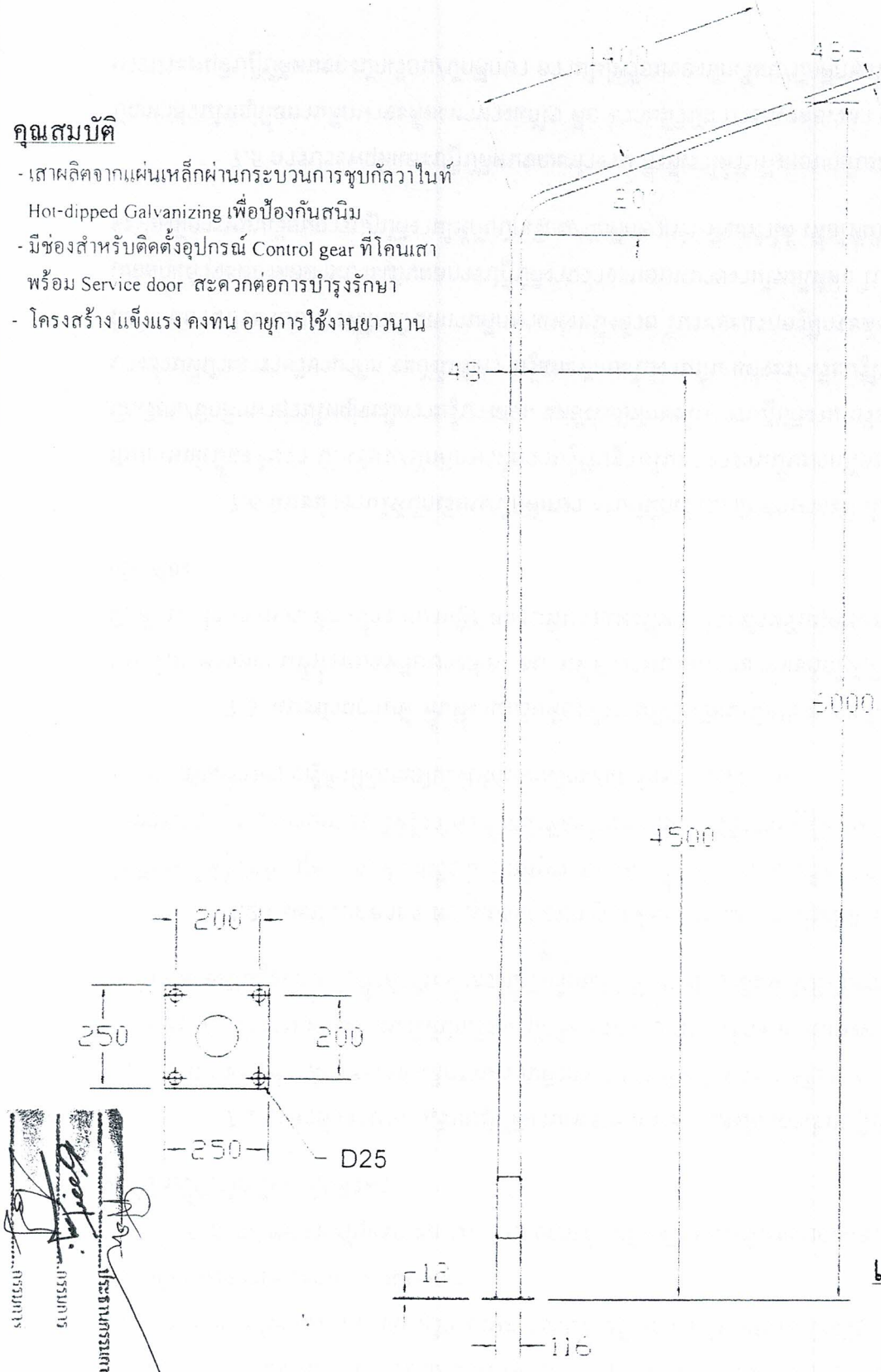
๒๗๒. ขอให้ชี้แจงรายละเอียดการจัดทำสะพานข้ามคลองสาขา

๒๗๓. ขอให้ชี้แจงรายละเอียดการจัดทำสะพานข้ามคลองสาขา

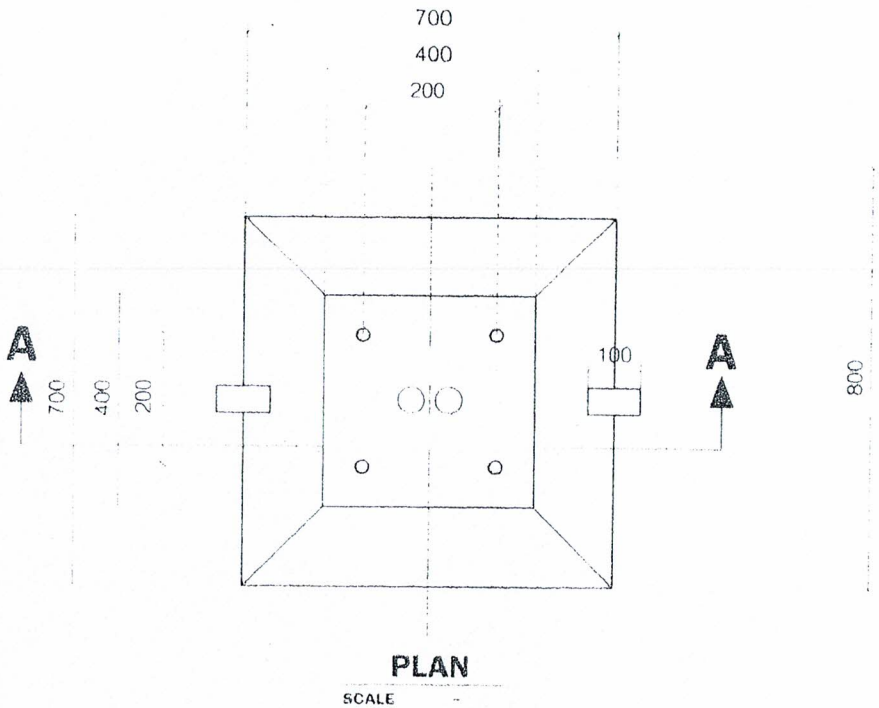
๒๗๔. ขอให้ชี้แจงรายละเอียดการจัดทำสะพาน

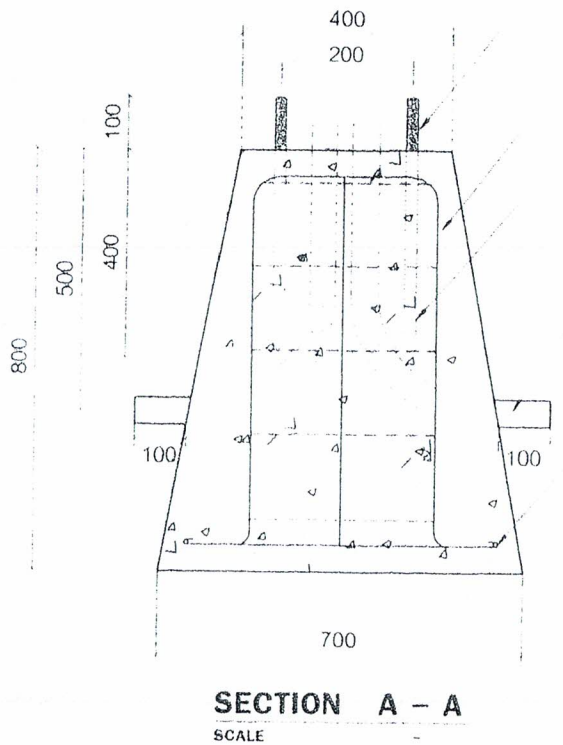
คุณสมบัติ

- เสาผลิตจากแผ่นเหล็กผ่านกระบวนการชุบกัลวาไนท์ Hot-dipped Galvanizing เพื่อป้องกันสนิม
- มีช่องสำหรับติดตั้งอุปกรณ์ Control gear ที่โคนเสา พร้อม Service door สะดวกต่อการบำรุงรักษา
- โครงสร้าง แข็งแรง คงทน อายุการใช้งานยาวนาน



เสาไฟฟ้าส่องสว่าง





Bolt and Nut (M25)
Hotdip Gavanized

8-DB 12 mm.

RB 9 @0.20m. = 5 set.

PVC Pipe 1 ½"

RB 9 วิ่งรัดรอบ

ฐานเสาไฟฟ้า สำเร็จรูป ขนาด 0.40x0.70x0.80m.(สูง)

ประธานกรรมการ

กรรมการ

กรรมการ

องค์การบริหารส่วนตำบลปากน้ำ

โครงการติดตั้งเสาไฟฟ้าส่องสว่าง
ถนนสายบ้านเตอหมู - บ้านหัวกรูด ถึง
ถนนสายเส้งพลับพลา ร.5

หมู่ที่ 4 ตำบลปากน้ำ
อำเภอเมืองชุมพร จังหวัดชุมพร

สร้างขึ้นตามแบบ

นายไกรชิน ชู ตำแหน่ง ไชย

ตรวจแบบ

นายไกรชิน ชู ตำแหน่ง ไชย

เห็นชอบ

นายสุเทพ ศรีวรพันธุ์

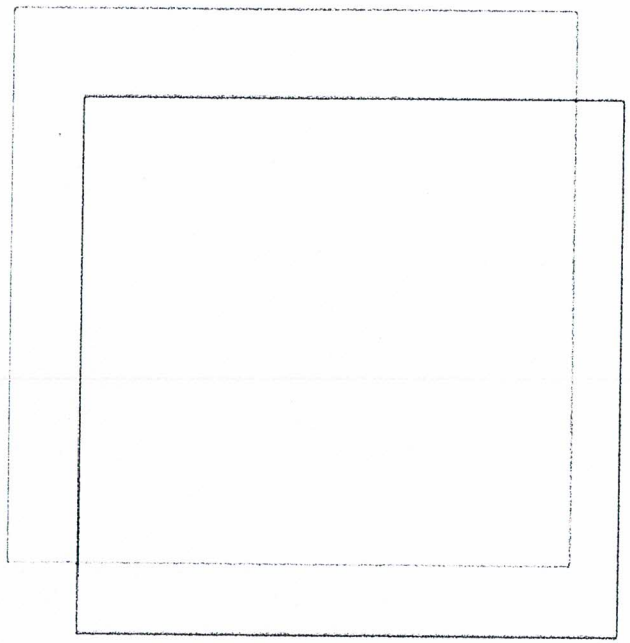
อนุมัติ

นายพงศธร เมืองชุมพร

ฐานเสาไฟฟ้าสำเร็จรูป

ตรวจสอบที่ 12 ...2564

มาตราส่วน 1:...



SPECIFICATION

HOUSING	CORROSION RESISTANT DIE CAST ALUMINUM SPECIAL CAST IN PIPE STOP AND LEVELING SCREWS SIDE ENTRY SUITABLE FOR 1.5 2 INCHES MOUNTING ARM
SURFACE TREATMENT	IRON PHOSPHATE COAT AND ANTI RUST FINISHED WITH UV RESISTANT WHITE POLYESTER POWDER COAT
REFLECTOR	HIGH GRADE ANODIZED ALUMINUM
DIFFUSER	CLEAR SAFETY ANNEALED TOUGHENED PRISMATIC GLASS
FRAME	DIE CAST ALUMINUM FRAME SEPARATE INTO TWO COMPARTMENTS STAINLESS STEEL CLIPS AND SCREWS WEATHERPROOF RUBBER GASKET
COLOR	GRAY
PROTECTION CLASS	PROTECTION CLASS EQUIVALENT TO IP 65
INSTALLATION	ARM BRACKETS
APPLICATION	FACTORY AREAS CARPARK PACE WALK WAYS STREETS ETC



MODEL	DIMENSION(mm.)		
	L	W	H
HI-WB4	672	332	272

องค์การบริหารส่วนตำบลปากน้ำ

โครงการติดตั้งเสาไฟฟ้าส่องสว่าง
ถนนสายบ้านหนองหญ้า - บ้านหัวกรูด ถึง
ถนนสายหลังพลับพลา ร.5

ผู้ยื่นข้อเสนอ
ตำแหน่งปัจจุบัน ห้างโคมไฟ

สำเนาเช็คถูกต้อง

นายโชติพันธุ์ ก้าส่างใน

ตรวจถูกต้อง

นายโชติพันธุ์ ก้าส่างใน

เห็นชอบ

นายสุรเทพ อภิรานนท์
ปลัดองค์การบริหารส่วนตำบล

อนุมัติ

นายพงศธร เนียมขุนพล
นายกองค์การบริหารส่วนตำบล

ประธานกรรมการ
กรรมการ
กรรมการ

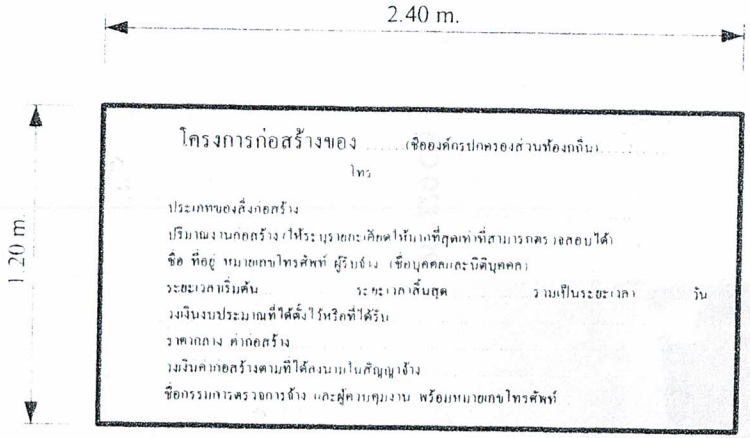
โคมไฟหลังเต่า

ลงวันที่ 12/2564

บัญชีที่ 1/6

โคมไฟหลังเต่า พร้อม หลอด LED ขนาด 100 W

รายละเอียดประกอบแบบ



รายละเอียดประกอบแบบ

1. เสา พื้นป้ายทาสีเขียวทั้ง 2 ด้าน ใช้สีน้ำมัน ก่อนทาสีจริงให้ทาสีกันสนิมก่อน 2 ครั้ง
2. ตัวอักษรสีขาว
3. ขนาดตัวอักษรกำหนดตามความเหมาะสม ข้อความตามแบบที่กำหนดข้างบน
4. แผ่นเหล็กขนาดกว้าง 1.20 เมตร ยาว 2.40 เมตร
5. จุดก่อสร้างป้ายกำหนดตามความเหมาะสม ให้สามารถมองเห็นได้ชัด

.....ประธานกรรมการ

.....กรรมการ

.....กรรมการ

อบต.ปากน้ำ เมืองชุมพร

องค์การบริหารส่วนตำบลปากน้ำ

โครงการติดตั้งเสาไฟฟ้าส่องสว่าง
ถนนสายบ้านเขาหมู - บ้านหัวกรูด ถึง
ถนนสายหลังพลับพลา ร.5

หมู่ที่ 4 ตำบลปากน้ำ
อำเภอเมืองชุมพร จังหวัดชุมพร

สร้างโดยนิติบุคคล

นายไกรชิษฐ์ ก้าเส้งไน
นายช่างไฟฟ้า

ตรวจสอบ

นายไกรชิษฐ์ ก้าเส้งไน
วิศวกรชำนาญการพิเศษ/ผู้ช่วยนายช่างโยธา

เห็นชอบ

นางสุกาพร ยกบ้านหยุด
ปลัดองค์การบริหารส่วนตำบล

อนุมัติ

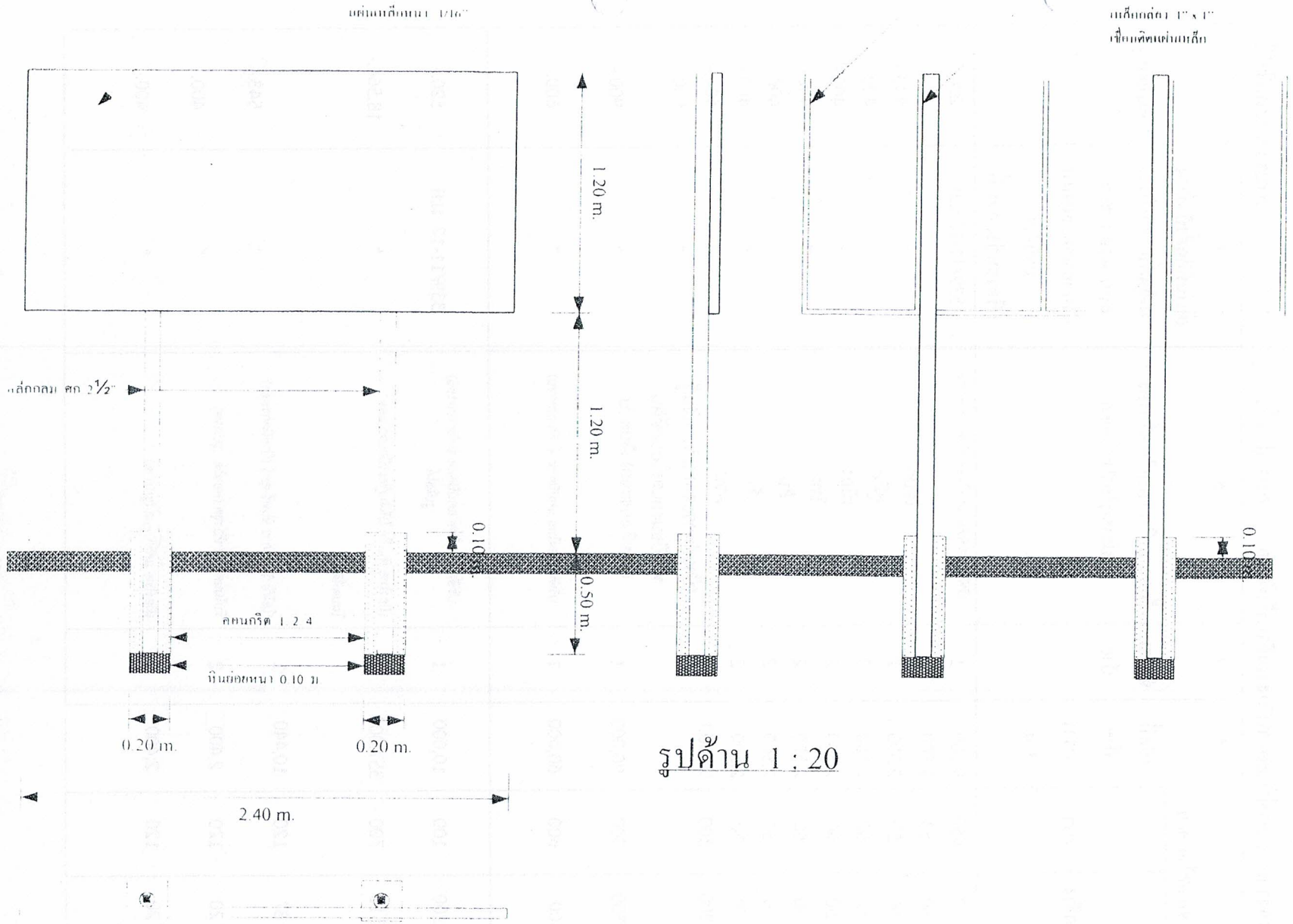
นายพงศธร เมืองชุมพร
นายกองค์การบริหารส่วนตำบล

แบบแสดง

รายละเอียดป้ายประชาสัมพันธ์

มาตราส่วนที่ 1:20/2564

แผ่นที่ 5/6



รูปด้าน 1 : 20

รูปแปลน 1 : 20

องค์การบริหารส่วนตำบลปากน้ำ

โครงการติดตั้งเสาไฟฟ้าส่องสว่าง
ถนนสายบ้านคลองหมู - บ้านหัวกรูด ถึง
ถนนสายหลังพลับพลา ร.5

หมู่ที่ 4 ตำบลปากน้ำ
อำเภอเมืองชุมพร จังหวัดชุมพร

สำรวจ เขียนแบบ

นายไกรชิษฐ์ ถ้ำสังโฉ
นายช่างโยธา

ตรวจสอบ

นายไกรชิษฐ์ ถ้ำสังโฉ
นักวิชาการวิศวกรรมผู้ช่วยนายช่างโยธา

เห็นชอบ

นางสุภาพร ศรีรัตนกูร
ปลัดองค์การบริหารส่วนตำบล

อนุมัติ

นายพงศธร เนืองชุมพร
นายกองค์การบริหารส่วนตำบล

ขยายไหล่ประชาเส้นฟันธ์

ประธานกรรมการ
กรรมการ
กรรมการ

แบบแสดงที่ 12 / 2564

แผ่นที่ 6 / 6